PRZEKRÓJ NORMALNY - KONSTRUKCYJNY PRZEZ P - 1

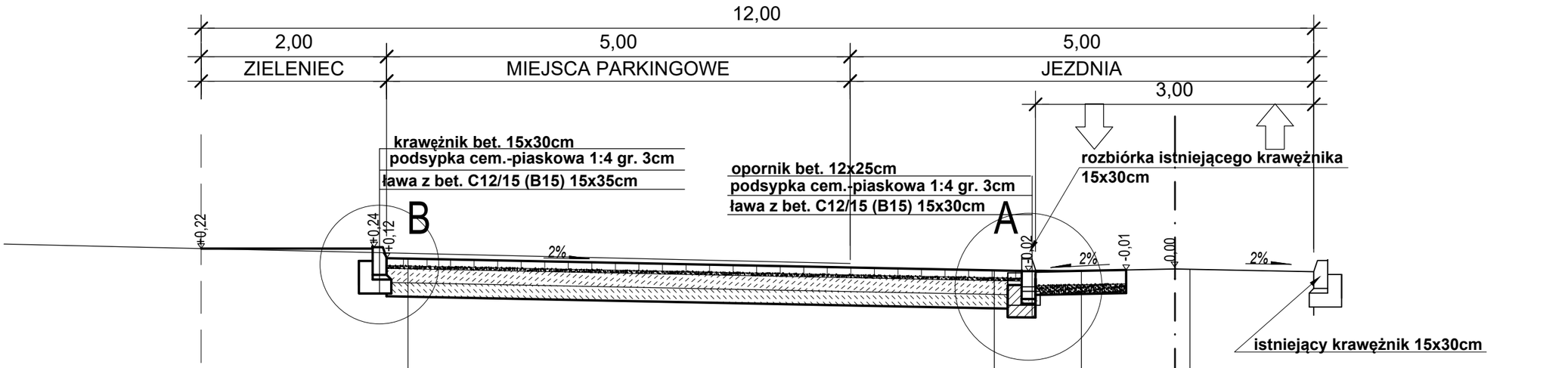

KONSTRUKCJA MIEJSC PARKINGOWYCH

8cm	Kostka brukowa, betonowa
3cm	podsypka z grysu 2-6mm
15cm	warstwa podbudowy z miesznki związanej cementem C3/4≤6MPa
15cm	warstwa mrozoochronna z mieszanki związanej cementem C1,5/2≤4MPa
Σ 41cm	

REGULACJA WYSOKOŚCIOWA NAWIERZCHNI Z TRYLINKI

15cm	rozebranie i ponowne ustawienie trylinki na podsypce z piasku wcelu wyrównania profilu podłuznego i poprzecznego drogi manewrowej
10cm	podsypka z piasku

KONSTRUKCJA POSZERZENIA NAWIERZCHNI JEZDNI

8cm	Kostka brukowa, betonowa
3cm	podsypka z grysu 2-6mm
15cm	warstwa podbudowy z miesznki związanej cementem C3/4≤6MPa
15cm	warstwa mrozoochronna z mieszanki związanej cementem C1,5/2≤4MPa
Σ 41cm	

Szczegół "B" 1:20

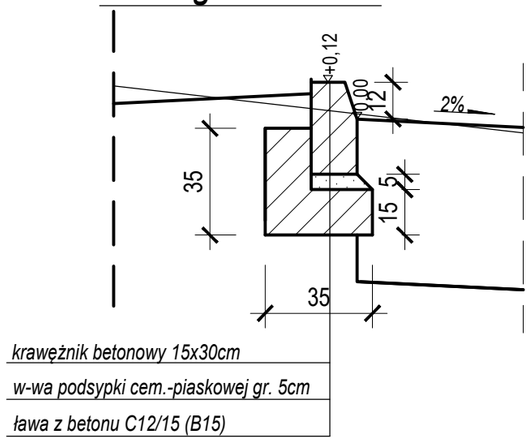

Szczegół "A" 1:20

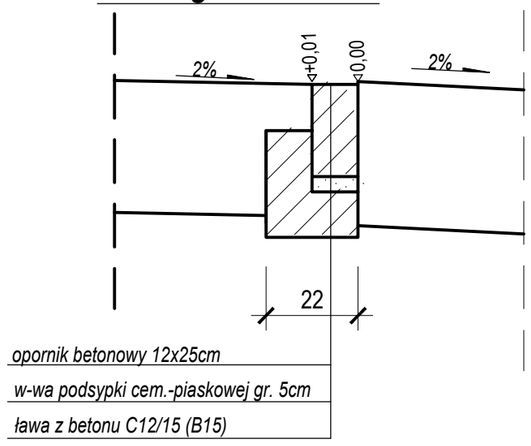

Jednostka projektowa:
ESTAKADA USŁUGI INŻYNIERSKIE KRZYSZTOF KRĘGLICKI
Lipniak 27; 20-050 Lublin; tel. 507-236-231, e-mail k.kreglicki@interia.pl

Inwestor:
WOJEWÓDZKI INSPEKTORAT OCHRONY ROŚLIN I NASIENNICTWA W LUBLINIE, ul. Diamentowa 6; 20-447 LUBLIN

Rysunek:
PRZEKRÓJ NORMALNY - KONSTRUKCYJNY PRZEZ P1

Obiekt:
DOKUMENTACJA PROJEKTOWO - KOSZTORYSOWA DOTYCZĄCA ROZBUDOWY ISTNIEJĄCEGO PARKINGU O KOLEJNE 10 MIEJSC PARKINGOWYCH Z WYKORZYSTANIEM ISTNIEJĄCEJ CZEŚCI MANERWROWEJ POŁOŻONEJ NA DZIAŁCE NR EWID. 49/5 (obręb: 43 - Wrotków, ark. 25)

Projektował:	Data	Podpis
mgr inż. Krzysztof Kręglicki, upr. bud. LUB/0040/POOD/11	07.2022	
Branża: DROGOWA	Skala: 1:50	D3